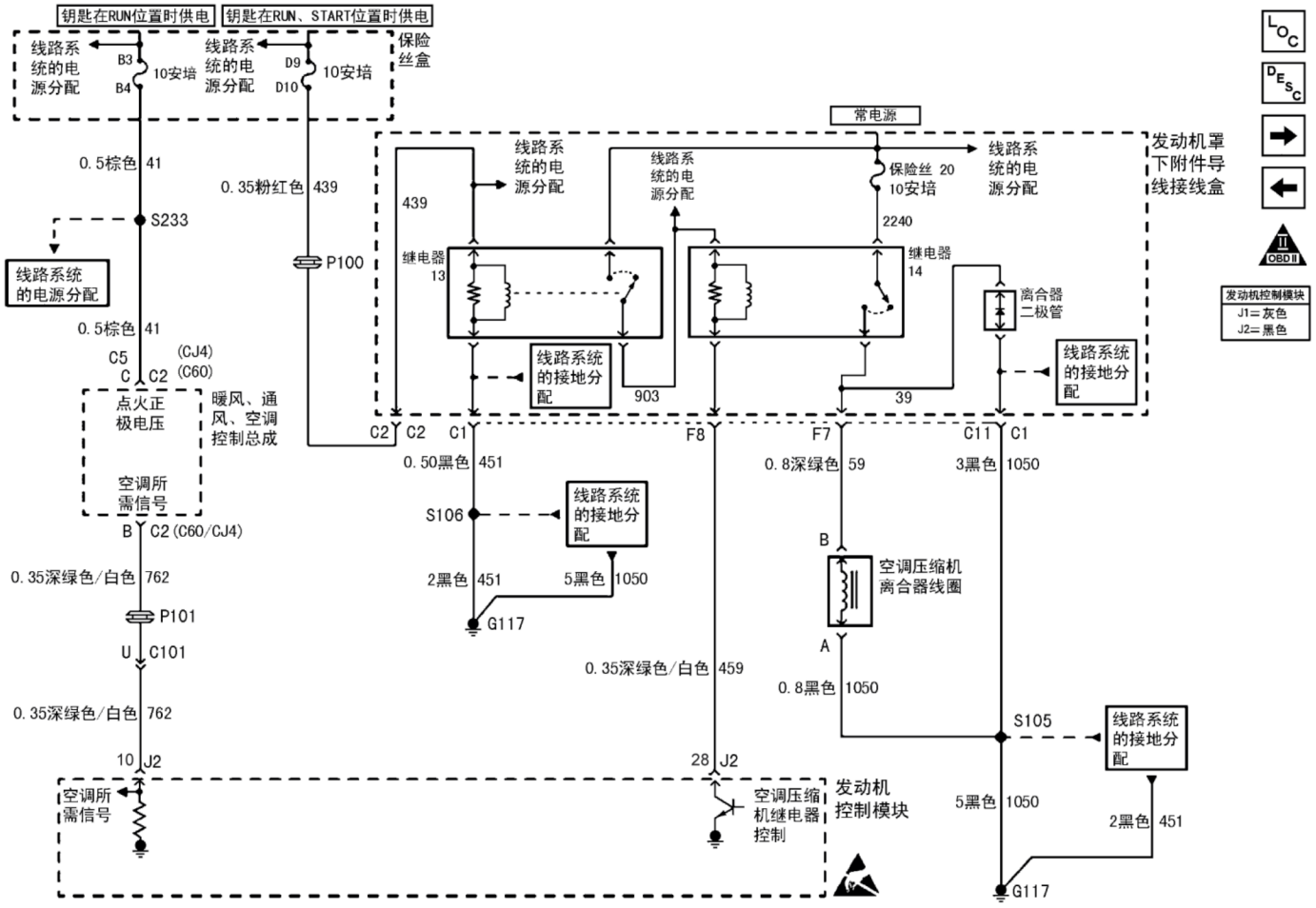
钥匙在RUN位置时供电
钥匙在RUN、START位置时供电
线路系统的电源分配
B3
B4
10安培
D9
D10
保险丝盒
常电源
0.5棕色 41
0.35粉红色 439
S233
P100
线路系统的电源分配
439
继电器 13
继电器 14
保险丝 20
10安培
2240
离合器二极管
发动机罩下附件导线接线盒
发动机控制模块
J1= 灰色
J2= 黑色
C5
C
C2
(CJ4)
(C60)
点火正极电压
暖风、通风、空调控制总成
空调所需信号
线路系统的接地分配
903
39
C2
C1
F8
F7
C11
0.50黑色 451
0.8深绿色 59
3黑色 1050
S106
2黑色 451
5黑色 1050
G117
B
C2 (C60/CJ4)
0.35深绿色/白色 762
P101
U
C101
空调压缩机离合器线圈
A
0.35深绿色/白色 459
0.8黑色 1050
S105
10
J2
28
空调压缩机继电器控制
发动机控制模块
5黑色 1050
2黑色 451
604110D